AERECO

Novinka

EHT²

Stěnová štěrbina citlivá na vlhkost

Citlivá na vlhkost: reguluje průtok vzduchu podle vnitřní relativní vlhkosti.

Jádrové vrtání: jednoduchá instalace přes stěnu, ideální pro projekty rekonstrukcí.

Akustický útlum až 52 dB (s příslušenstvím).

Možnost manuálního uzavření a maximálního otevření.

Materiál s dlouhou životností: nemění se s časem

Volba orientace proudění vzduchu: nastavitelné deflektory

Snadná údržba: žádné seřizování, jednou za rok utřít prach.

Efektivní přívod vzduchu a skvělá akustika

EHT² je nová generace přívodní stěnové štěrbiny s reakcí na vlhkost. Přívodní stěnová štěrbina EHT² s reakcí na vlhkost se instaluje do zdi, je ideální alternativou k přívodním štěrbinám do oken a nabízí odpověď v případě nedostatku místa na oknech. S příslušenstvím poskytuje vysokou úroveň akustické ochrany, a to až 52 dB, což jej řadí mezi nejlepší výrobky na trhu. EHT² má ovládací kolečko (1), kde uzavřený režim umožňuje ochranu před chladem a silným větrem. Dále je dispozici také režim s maximálním průtokem a režim s automatickým průtokem podle vnitřní relativní vlhkosti v místnosti.

Flexibilita a pohodlí (2)

EHT² má tři volitelné otvory pro přívod vzduchu: dva boční otvory a jeden vrchní. Tím nabízí více možností pro umístění podle konfigurace místnosti. EHT² lze proto instalovat blízko ke stěnám bez rizika jejich poškození nebo obtěžování obyvatel při průtoku vzduchu.

Dešťový venkovní kryt (3)

Dešťový venkovní kryt chrání a blokuje déšť i v těch nejextrémnějších podmínkách. Díky tomuto venkovnímu krytu je téměř nulová infiltrace vody. Společnost Aereco chtěla při své inovaci EHT² nový čistý design sladěným s dnešní dobou. Díky tomu štěrbina EHT² dokonale zapadá do interiéru.

1

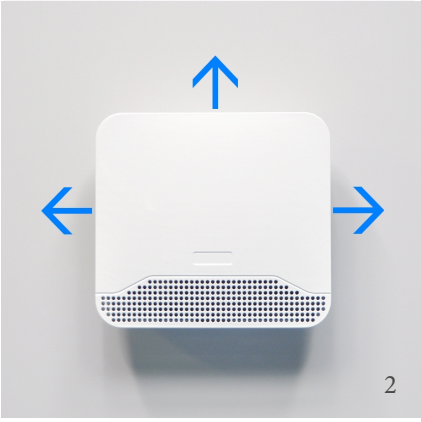

2

3

EHT² Stěnová štěrbina citlivá na vlhkost

		EHT² 5-40	EHT² 11-40	EHT² 6-30	Akustický set EHT² 5-40	EFT² 24	EFT² 40	EFTO² 40
Označení		ETH1853	ETH1858	ETH1855	ETH1984	ETF1863	ETF1864	ETF1865
Charakteristika průtoku vzduchu								
Reakce na vlhkost		■	■	■	■	-	-	-
Možnost uzavření *		■	-	■	■	-	-	■
Průtok vzduchu (min.-max.) @ 10 Pa	m³/h	5-40	11-40	6-30	5-40	24	40	40
Průřez při max. otevření	mm²	3 800	3 800	3 800	3 800	3 800	3 800	3 800
Příslušenství / složení sestav								
Přívodní štěrbina (EHT²)		■	■	■	■	■	■	■
Potrubí ø100mm, délka 350 mm		⊠	⊠	⊠	■	⊠	⊠	⊠
Akustická pěna pro potrubí ø100 mm		⊠	⊠	⊠	■	⊠	⊠	⊠
Akustická pěna pro potrubí ø125 mm		⊠	⊠	⊠	-	⊠	⊠	⊠
Odnímatelný filtr proti hmyzu (F-EHT)		⊠	⊠	⊠	-	⊠	⊠	⊠
Mřížka proti hmyzu		⊠	⊠	⊠	-	⊠	⊠	⊠
Venkovní kryt deštový (A-ETH-AR)		⊠	⊠	⊠	-	⊠	⊠	⊠
Venkovní kryt s mřížkou proti hmyzu (A-EHT-AM)		⊠	⊠	⊠	■	⊠	⊠	⊠
Standardní kryt (A-EHT)		⊠	⊠	⊠	-	⊠	⊠	⊠
Charakteristika								
Hmotnost	g	436	429	472	693	394	422	422
Barva		bílá	bílá	bílá	bílá	bílá	bílá	bílá
Materiál		ABS	ABS	ABS	ABS	ABS	ABS	ABS
Montáž								
Objímka EHT²	mm	ø100						
Průměr potrubí ve stěně	mm	ø100 nebo ø125						
Montáž na stěnu		■	■	■	■	■	■	■
Určeno pro		pokoj / ložnice / obývací pokoj						

■ standardní ⊠ volitelné

Akustika (kombinace)	**EHT² 40 dB**	**EHT² 45 dB**	**EHT² 52 dB**
Přívodní štěrbina EHT²	■	■	■
Potrubí ø100mm	■	■	-
Akustická pěna pro potrubí ø100 mm	-	■	-
Potrubí ø125mm	-	-	■
Akustická pěna pro potrubí ø125 mm	-	-	■
Standardní venkovní kryt	■	■	■
Akustický útlum Dn,e,w (C ; Ctr) v dB	40 (0 ; -2)	45 (0 ; -2)	52 (-1 ; -4)

Charakteristika průtoku vzduchu

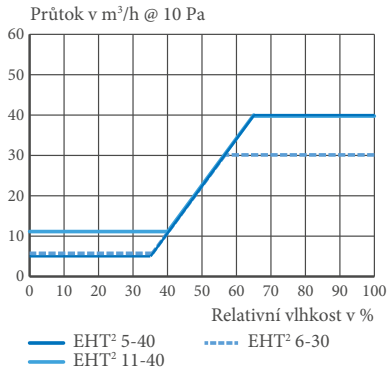

Rozměry v mm

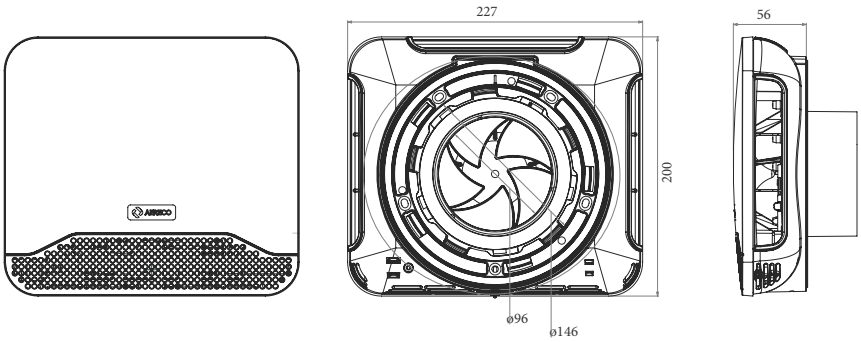

AERECO

BRISTEC CZ s.r.o. Spojovací 722 Lázně Bohdaneč 533 41
www.bristec.cz tel: + 420 775 131 889 info@bristec.cz